Instructies
patchpanels P106 en P113

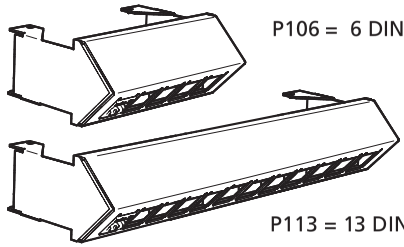

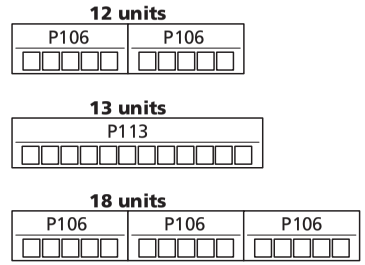

1

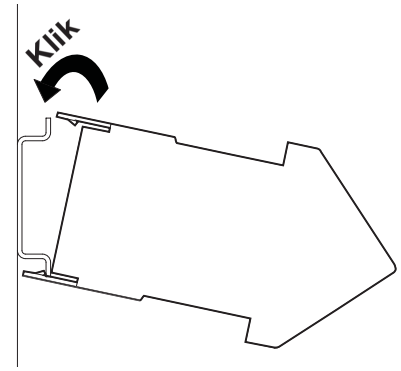

2

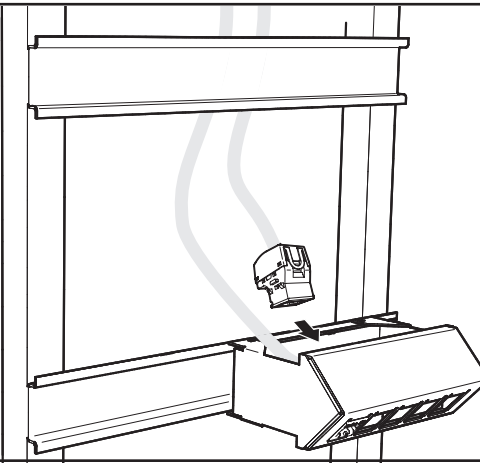

3

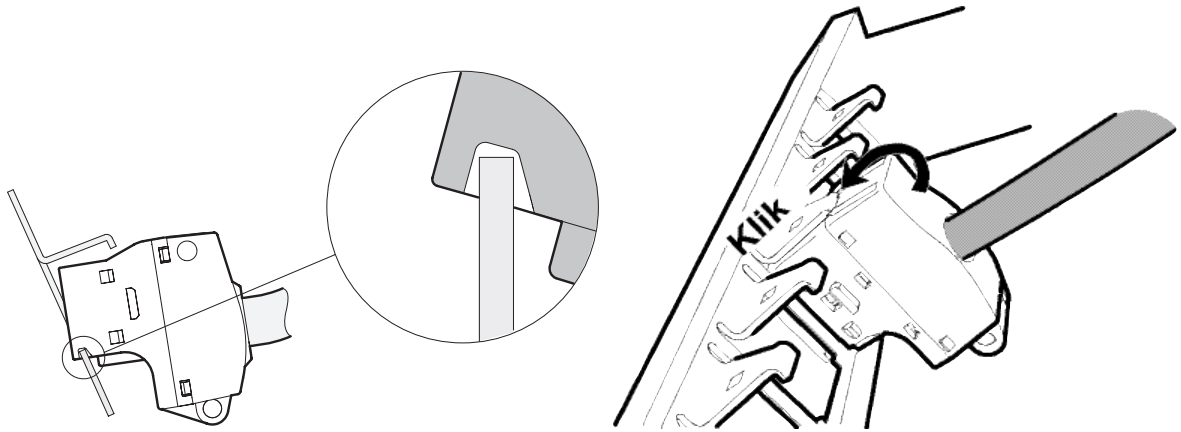

4

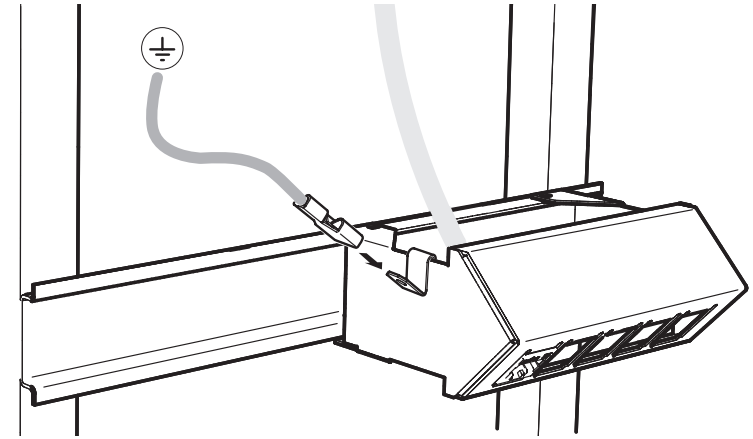

5

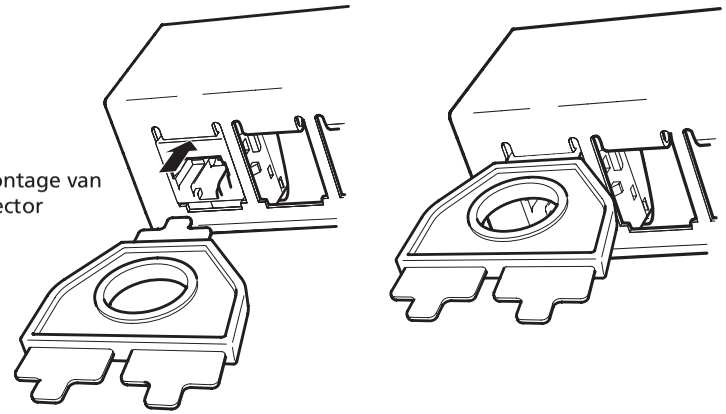

6

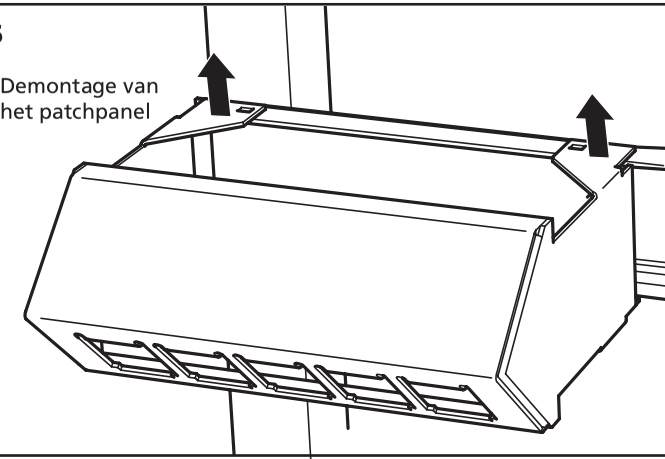
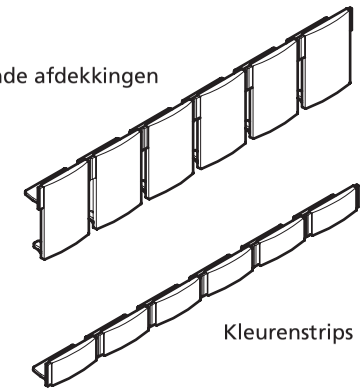
Toebehoren